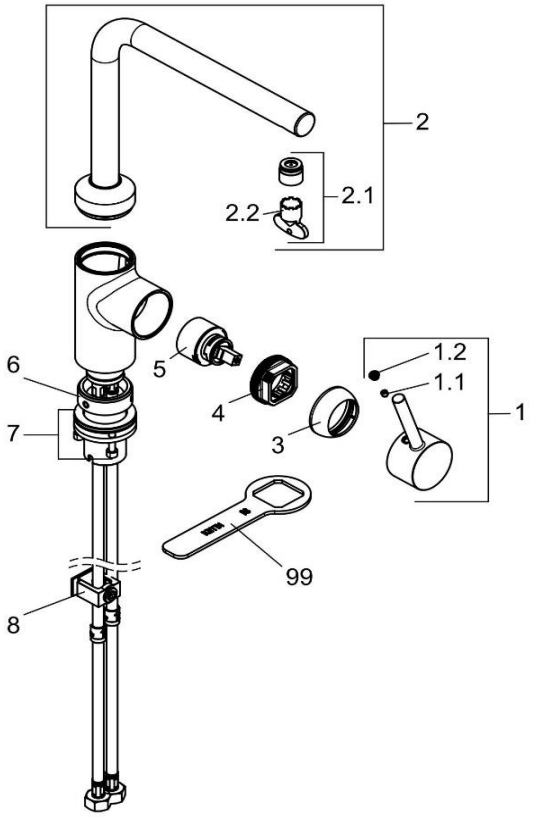

428170577NZ		Spültisch-Einhandmischer Bayonett DN 15	single lever sink mixer bayonette DN 15
1	7489205-00	HEBEL L-INE	LEVER L-INE
1.1	92204601-00	GEWINDESTIFT	GRUB SCREW
1.2	93089705B-00	STOPFEN	PLUG
2	7489105-00	AUSLAUF	SPOUT
2.1	7608600-00	STRAHLREGLER	AERATOR
2.2	93069300-00	STRAHLREGLERSCHLÜSSEL	WRENCH FOR AERATOR
3	93018605-00	ABDECKKAPPE	COVER CAP
4	82311500-00	SPANNSCHRAUBE	FASTENING SCREW
5	7560500-00	STEUEREINHEIT	CERAMIC CARTRIDGE
6	7796005-00	GEWINDESCHAFT	THREADED SHAFT
7	7563600-00	BEFESTIGUNGSSATZ	MOUNTING KIT
8	7563500-00	AUSZUGSBEGRENZUNG	LIMITED EXTENSION
99	92907700-00	SPANNSCHRAUBENSCHLÜSSEL	WRENCH FOR FASTENING SCREW